GT 1位

ITEM 42391

SETTING SHEET Ver.1.00

TRF421X
TAMIYA RACING FACTORY

氏名 Name	山本 将	日付 Date	
コース Track	グリーンランド	コースコンディション Track condition	
気温 Air temp.	30 °	湿度 Humidity	%
路面温度 Track temp.	°		

《フロント》 《Front》

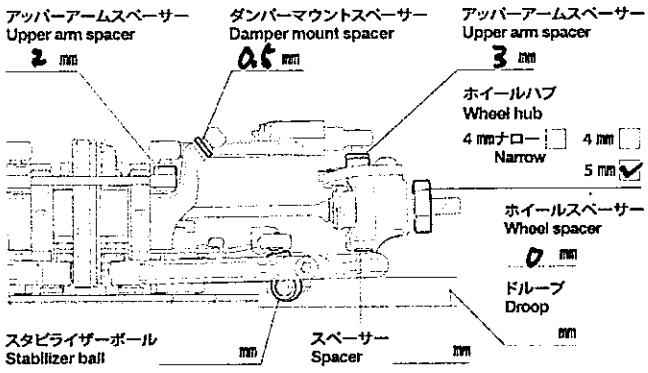

デフポジション Differential position
Alu. 0.5 ☐ 0.8 ✓ Hi ✓ Lo ☐

Fサスマウント F sus. mount
0.5 mm 0.5 mm

ダンパーポジション Damper position ☐ ✓ ☐

キャスター角 Caster angle	°
キャンバー角 Camber angle	2 °
車高 Ground clearance	6.0 mm
スタビライザー Stabilizer φ	ナシ
フロントドライブ Front drive	スプール
デフオイル Differential oil	# / g
サスアーム Sus. arm	mm
オイルシール Oil seal	1-2ル
ピストン Piston	mm / 4 hole(s)
オイル Oil	# 400
スプリング Spring	SSBB 赤
ストローク長 Stroke length	8 mm
エア抜き用穴 Air hole	1 mm
メモ Notes	

《リヤ》 《Rear》

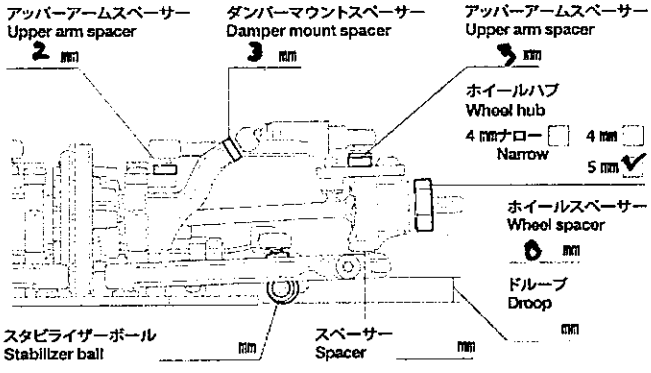

デフポジション Differential position
Alu. 0.5 ☐ 0.8 ✓ Hi ☐ Lo ✓

Rサスマウント R sus. mount
0.5 mm 0.5 mm

ダンパーポジション Damper position ☐ ✓ ☐

キャスター角 Caster angle	°
キャンバー角 Camber angle	2 °
車高 Ground clearance	6.5 mm
スタビライザー Stabilizer φ	ナシ
リヤドライブ Rear drive	ザアデ・ポフ
デフオイル Differential oil	# 3000 / g
サスアーム Sus. arm	mm
オイルシール Oil seal	1-2ル
ピストン Piston	mm / 4 hole(s)
オイル Oil	# 400
スプリング Spring	SS 5SBB 赤
ストローク長 Stroke length	8 mm
エア抜き用穴 Air hole	1 mm
メモ Notes	

《トップ》 《Top》

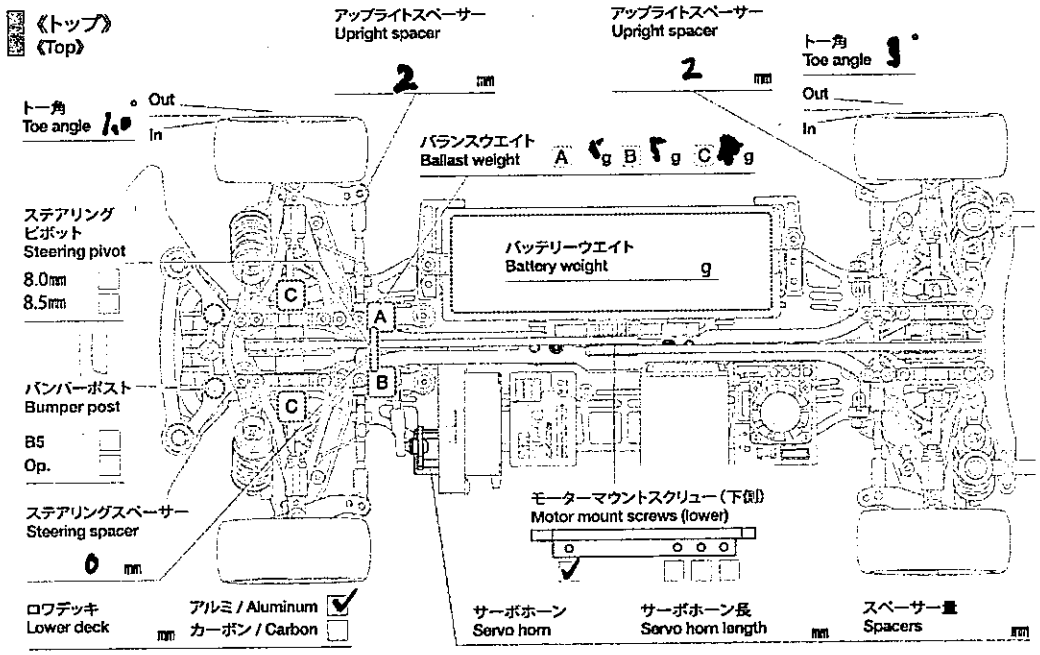

モーター Motor	15.5
スパーギヤ Spur gear	110
ピニオンギヤ Pinion gear	29 T
バッテリー Battery	LF2200 T
ボディ Body	NSXコンポット / g
ボディマウント穴位置 Body mount hole position	F
	R
ウイング Wing	レーシングウィング1 ストレート
タイヤ Tires	ミディアム
ホイール Wheels	15ターホイール
インナー Tire inserts	ミディアム
ベストラップ Best lap	

アッパーデッキ Upper deck
1pcs ☐
2pcs ✓

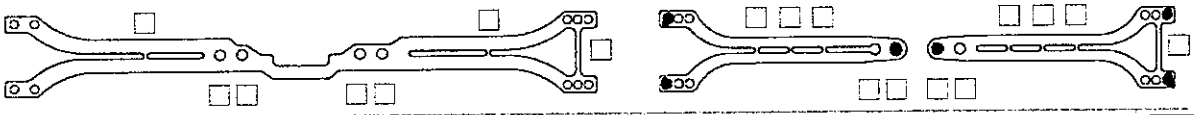

0426 ©2026 TAMIYA

コニロアル 面白で良く走ります。