TB-05 PRO CHASSIS SETTING SHEET

Ver 1.00 セッティングシート

氏名 Name: 田窪良彩　日付 Date:　気温 Air temp.: すずしい　湿度 Humidity:

コース Track: 刈谷　コースコンディション Track condition: 良　路面温度 Track temp.:

☑ A フロントモーター・レイアウト Front motor layout
☐ B リヤモーター・レイアウト Rear motor layout

《フロント》 《Front》

アッパーアームポジション Upper arm position: 3 1 / 4 2

アッパーアームスペーサー Upper arm spacer: 2 mm

ダンパーポジション Damper position: OP. 1 2 3 4 5

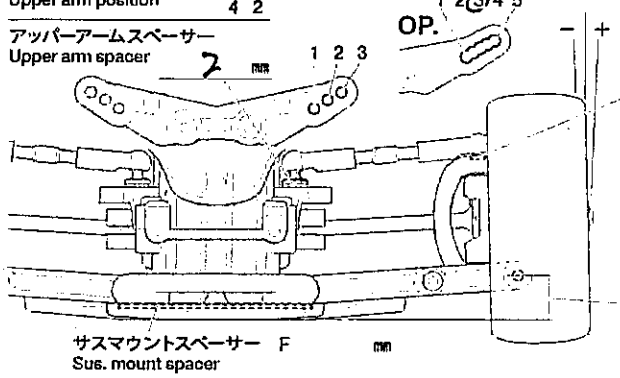

サスマウントスペーサー Sus. mount spacer: F mm / R mm

フロントドライブ Front drive: スプール

ギヤデフオイル Differential gear oil: 番 #

アッパーアームスペーサー Upper arm spacer: 0 mm

ハブキャリア Hub carrier: 4 °

キャンバー角 Camber angle: 2 °

車高 Ground clearance: 5.5 mm

サスピン位置 Sus. pin height: mm

リバウンドストローク Rebound stroke: てきとう mm

スタビライザー Stabilizer

ホイールハブ＋スペーサー Wheel hub + spacer: 5+1 mm

ダンパータイプ Damper type: SSBB

ピストン Piston: 4 穴 hole(s)

オイル Oil: 350 番 #

スプリング Spring: みどり

《リヤ》 《Rear》

アッパーアームポジション Upper arm position: 3 1 / 4 2

アッパーアームスペーサー Upper arm spacer: 1.5 mm

ダンパーポジション Damper position: OP. 1 2 3 4 / 1 2 3 4 5 6 7

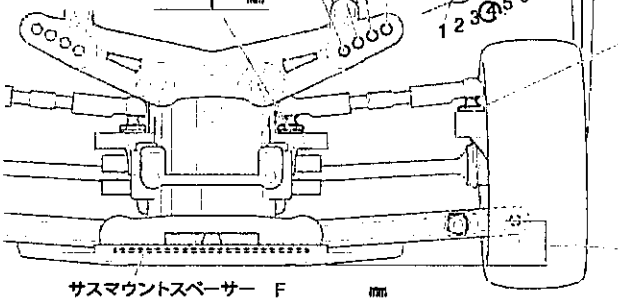

サスマウントスペーサー Sus. mount spacer: F mm / R mm

リヤドライブ Rear drive: ボール

ギヤデフオイル Differential gear oil: 番 #

アッパーアームスペーサー Upper arm spacer: 1 mm

リヤアップライトタイプ Rear upright: 416 / 418 / 419X

キャンバー角 Camber angle: 2 °

車高 Ground clearance: 5.5 mm

サスピン位置 Sus. pin height: mm

リバウンドストローク Rebound stroke: てきとう mm

スタビライザー Stabilizer

ホイールハブ＋スペーサー Wheel hub + spacer: 5 mm

ダンパータイプ Damper type: SSBB

ピストン Piston: 4 穴 hole(s)

オイル Oil: 350 番 #

スプリング Spring: みどり

フロントトー角 Toe angle (front): 0 °

Fサスアームタイプ F sus. arm type

Fサスマウント F sus. mount: Front Rear

Rサスアームタイプ R sus. arm type

Rサスマウント R sus. mount: Front Rear

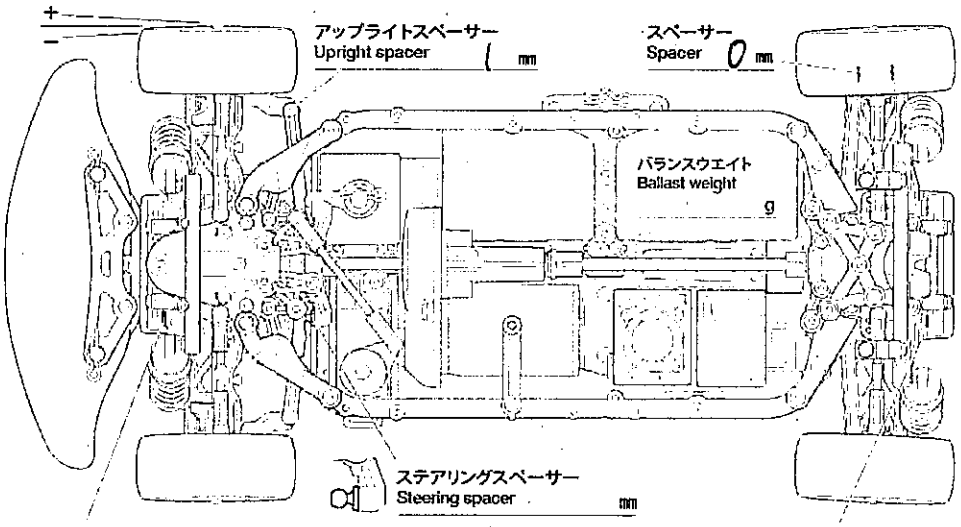

アップライトスペーサー Upright spacer: 1 mm

スペーサー Spacer: 0 mm

バランスウエイト Ballast weight: g

ステアリングスペーサー Steering spacer: mm

Fサスアームスペーサー F sus. arm spacer: 1 mm

Rサスアームスペーサー R sus. arm spacer: 0.5 mm

モーター Motor: 17.5 T

スパーギヤ Spur gear: 63 T　ピニオンギヤ Pinion gear: 22 T

バッテリー Battery: 2200

ボディ Body: NSX

ウイング Wing

タイヤ Tire: ラジアル / ミディアム

ホイール Wheel　オフセット Offset

インナー Tire insert: スポンジ / ハード

ベストラップ Best lap

メモ Memo