TRF416 TAMIYA RACING FACTORY

CHASSIS KIT
1/10 SCALE R/C 4WD RACING CAR
TRF416 CHASSIS KIT

SETTING SHEET
セッティングシート

氏名 Name	日付 Date	気温 Air temp.	湿度 Humidity

コース Track	コースコンディション Track condition	路面温度 Track temp.

《フロント》
《Front》

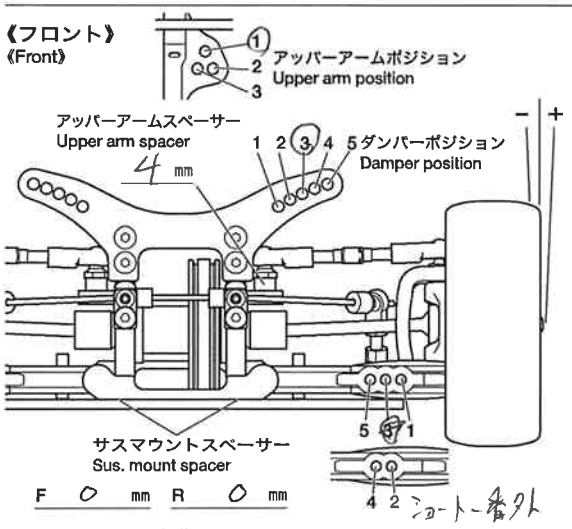

F 0 mm R 0 mm

フロントアクスル(ハブキャリア) Front axle	2° 4°
キャンバー角 Camber angle	0.5°
車高 Ground clearance	4.5 mm
リバウンドストローク Rebound stroke	3 mm
フロントドライブ Front drive	One-way Direct
スタビライザー Stabilizer	S M H
ホイールスペーサー Wheel spacer	0 mm

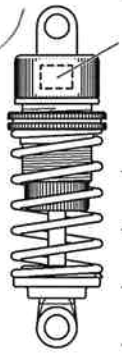

ウレタンブッシュ Urethane bushing	0 個 Piece(s)
3mmリング(黒) O-ring (black)	個 Piece(s)
3mmリング(透明) O-ring (transparent)	個 Piece(s)
ピストン Piston	3 穴 hole(s)
オイル Oil	400 番 #
スプリング Spring	青

メモ
Memo

《リヤ》
《Rear》

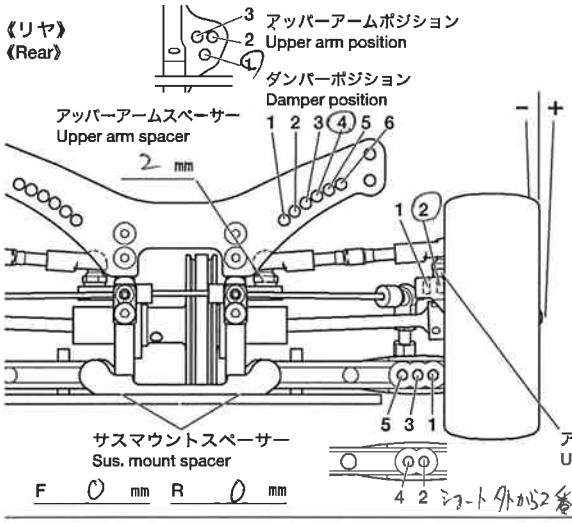

F 0 mm R 0 mm

リヤアクスル Rear axle	°
キャンバー角 Camber angle	1.0°
車高 Ground clearance	5 mm
リバウンドストローク Rebound stroke	3 mm
スタビライザー Stabilizer	S M H
ホイールスペーサー Wheel spacer	0 mm

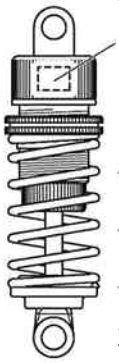

ウレタンブッシュ Urethane bushing	無 個 Piece(s)
3mmリング(黒) O-ring (black)	個 Piece(s)
3mmリング(透明) O-ring (transparent)	個 Piece(s)
ピストン Piston	3 穴 hole(s)
オイル Oil	250 番 #
スプリング Spring	黄

メモ
Memo

フロントトー角 Toe angle (front) 0°

Fサスマウント F sus. mount Front 1B Rear 1B

Rサスマウント R sus. mount Front 1XB Rear 1P

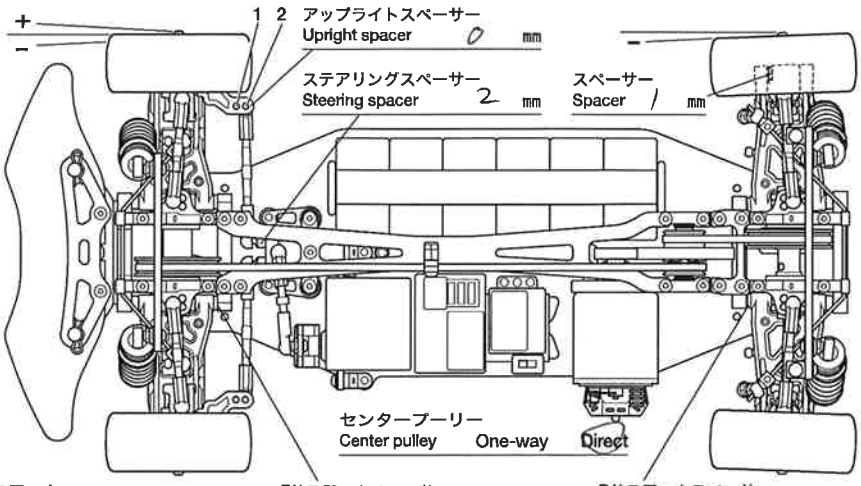

ロワデッキ Lower deck 2.25 WE mm

Fサスアームスペーサー F sus. arm spacer 2 mm

Rサスアームスペーサー R sus. arm spacer 2 mm

モーター Motor	B2
スパーギヤ Spur gear / ピニオンギヤ Pinion gear	105 T / T
バッテリー Battery	4F
ボディ Body	SC 430
ウイング Wing	カーボンパターン
タイヤ Tire	B3
ホイール Wheel	ディッシュ
インナー Tire insert	ソフト
ベストラップ Best lap	

1107 ©2007 TAMIYA

GT ビクトリー