TRF 417 TAMIYA RACING FACTORY

Editable by Arn0 at Petitrc.com

Ver 1.00

SETTING SHEET
セッティングシート

氏名 Name: Marc Rheinard	日付 Date: 14.08.2011	気温 Air temp.	湿度 Humidity
コース Track: Euros 2011 Vienna	コースコンディション Track condition: high grip		路面温度 Track temp.

《フロント》
《Front》

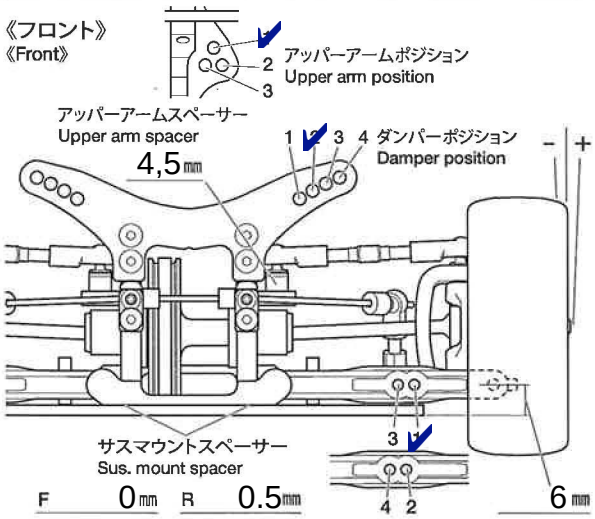

F 0 mm R 0.5 mm

フロントアクスル(ハブキャリア) Front axle	2° 4°
キャンバー角 Camber angle	-1.5 °
車高 Ground clearance	4.8 mm
リバウンドストローク Rebound stroke	mm
フロントドライブ Front drive	One-way Direct
スタビライザー Stabilizer	S M H
ホイールスペーサー Wheel spacer	0.5 mm

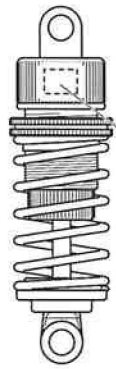

ダンパータイプ Damper type	
	個 Piece(s)
ピストン Piston	3 穴 hole(s)
オイル Oil	600 MR33 番 #
スプリング Spring	Ride red

downstop under arm

メモ Memo

《リヤ》
《Rear》

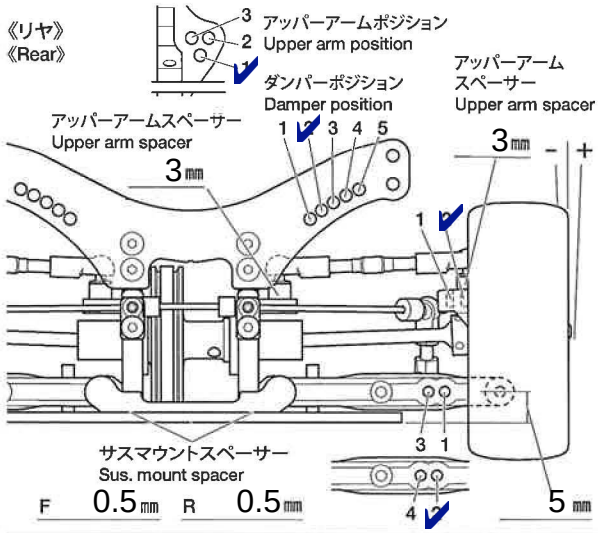

F 0.5 mm R 0.5 mm

リヤアクスル Rear axle	0 °
キャンバー角 Camber angle	-2 °
車高 Ground clearance	4,8 mm
リバウンドストローク Rebound stroke	mm
スタビライザー Stabilizer	S M H
ホイールスペーサー Wheel spacer	0.5 mm

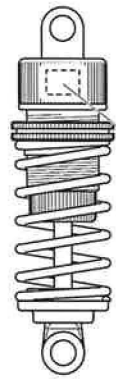

ダンパータイプ Damper type	
	個 Piece(s)
ピストン Piston	3 穴 hole(s)
オイル Oil	600 MR33 番 #
スプリング Spring	Ride red

downstop under arm

メモ Memo

フロントトー角 Toe angle (front) 1°	Fサスマウント F sus. mount Front 1C Rear 1B	Rサスマウント R sus. mount Front 1XA Rear 1D	
センタープーリー Center pulley One-way Direct	アップライトスペーサー Upright spacer 0 mm	スペーサー Spacer 0.5 mm	

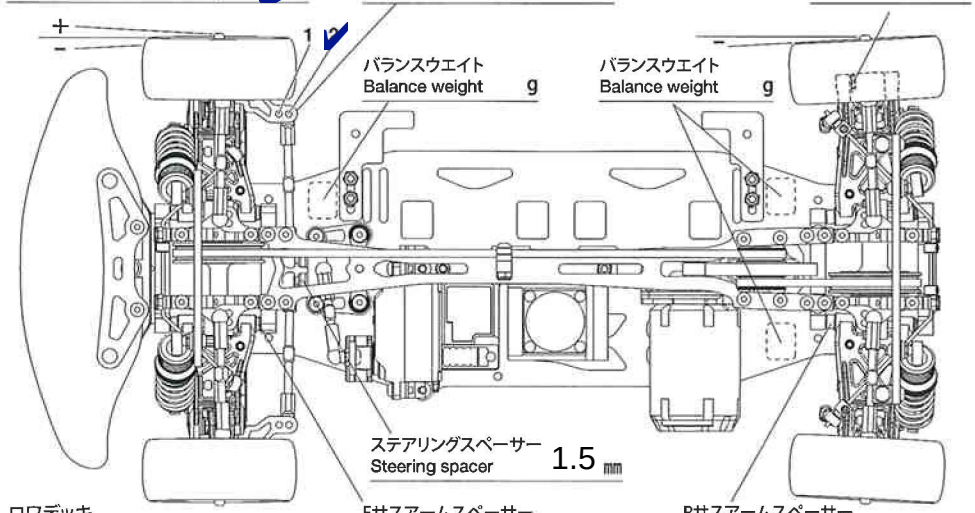

モーター Motor	4.5 Speedpassion
スパーギヤ Spur gear	110 T
ピニオンギヤ Pinion gear	26 T
バッテリー Battery	Thunderpower
ボディ Body	Protoform Speed 6
ウイング Wing	MR33
タイヤ Tire	LRP Vtec 30
ホイール Wheel	LRP
インナー Tire insert	LRP
ベストラップ Best lap	