TRF416 TAMIYA RACING FACTORY

CHASSIS KIT

1/10 SCALE R/C 4WD RACING CAR
TRF416 CHASSIS KIT

SETTING SHEET
セッティングシート

氏名 Name	日付 Date	気温 Air temp.	湿度 Humidity

コース Track	コースコンディション Track condition	路面温度 Track temp.

《フロント》
《Front》

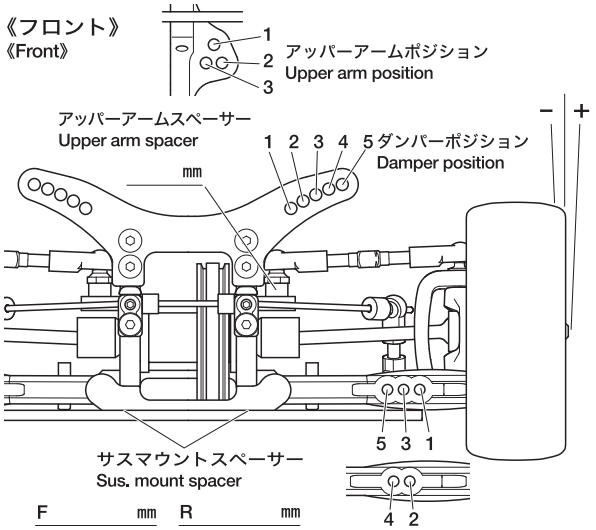

F mm R mm

フロントアクスル(ハブキャリア) Front axle	2° 4°	
キャンバー角 Camber angle	°	
車高 Ground clearance	mm	
リバウンドストローク Rebound stroke	mm	
フロントドライブ Front drive	One-way Direct	
スタビライザー Stabilizer	S M H	
ホイールスペーサー Wheel spacer	mm	

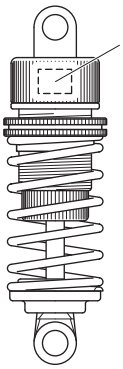

ウレタンブッシュ Urethane bushing	個 Piece(s)
3mmリング(黒) O-ring (black)	個 Piece(s)
3mmリング(透明) O-ring (transparent)	個 Piece(s)
ピストン Piston	穴 hole(s)
オイル Oil	番 #
スプリング Spring	

メモ
Memo

《リヤ》
《Rear》

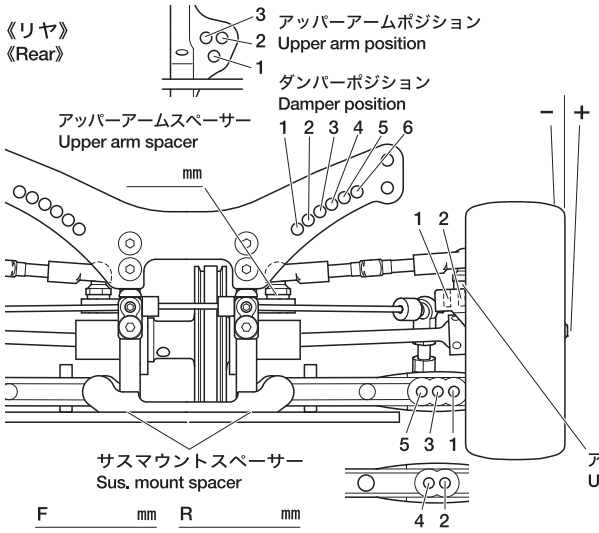

F mm R mm

アッパーアームスペーサー
Upper arm spacer mm

リヤアクスル Rear axle	°	
キャンバー角 Camber angle	°	
車高 Ground clearance	mm	
リバウンドストローク Rebound stroke	mm	
スタビライザー Stabilizer	S M H	
ホイールスペーサー Wheel spacer	mm	

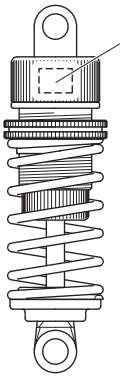

ウレタンブッシュ Urethane bushing	個 Piece(s)
3mmリング(黒) O-ring (black)	個 Piece(s)
3mmリング(透明) O-ring (transparent)	個 Piece(s)
ピストン Piston	穴 hole(s)
オイル Oil	番 #
スプリング Spring	

メモ
Memo

フロントトー角 Toe angle (front) °

Fサスマウント F sus. mount Front Rear

Rサスマウント R sus. mount Front Rear

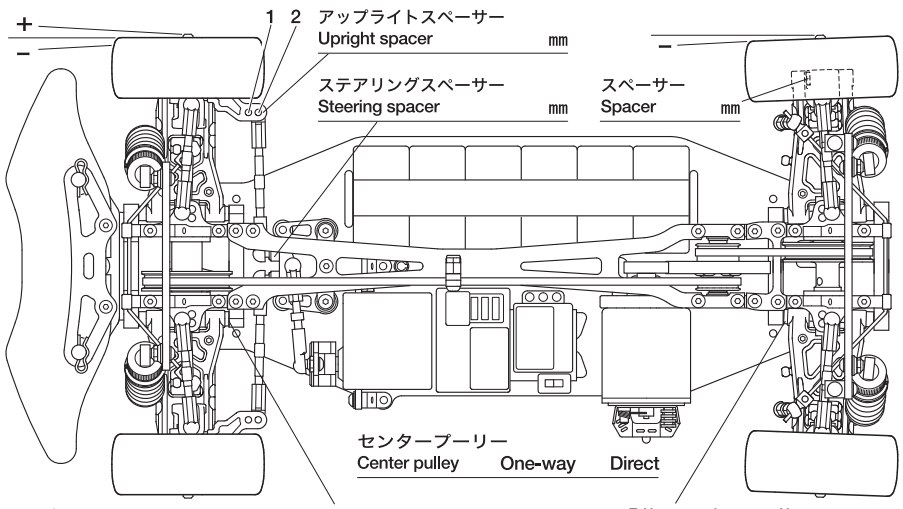

ロワデッキ Lower deck mm

Fサスアームスペーサー F sus. arm spacer mm

Rサスアームスペーサー R sus. arm spacer mm

モーター Motor	
スパーギヤ Spur gear	ピニオンギヤ Pinion gear
T	T
バッテリー Battery	
ボディ Body	
ウイング Wing	
タイヤ Tire	
ホイール Wheel	
インナー Tire insert	
ベストラップ Best lap	

1107 ©2007 TAMIYA